MOTOBECANE

Ersatzteil-Katalog

Moby

Typ: M 3 PRTD

M 3 PRTS

Zentral-Depots für MOBY- und MOBYLETTE-Ersatzteile

H. u. I. Mietzner O.H.G.
1 Berlin SO 36
Hagelberger Str. 53
Telefon 0 30 / 785 30 90

BEGENA
752 Bruchsal
Kinzigstraße 7
Telefon 0 72 51 / 96 33

Ernst Kunz
623 Frankfurt/M-Zeilsheim
Pflugspfad 15
Telefon 06 11 / 36 51 36

Johannes J. Matthies
2000 Hamburg 1
Hammerbroockstraße 97
Telefon 040 / 28 91 - 1

Gliss u. Winter oHG
5 Köln-Zollstock
Gottesweg 52
Telefon 02 21 / 37 24 25

Wilhelm Pollmann
413 Moers/Rhld.
Landwehrstraße 56
Tel. 0 28 41 / 2 23 89 u. 2 14 89

Fritz Hürter
44 Münster
Hammer Straße 52-54
Telefon 02 51 / 4 22 51

Wilhelm Sattler
85 Nürnberg
Rostocker Straße 16
Telefon 09 11 / 33 10 53

Vosgerau am Damm
29 Oldenburg i. O.
Damm 25
Telefon 04 41 / 2 72 79

Holz OHG
8011 Putzbrunn
Innstraße 14
Telefon 089 / 6 01 30 81

W. Pfeifenberger
66 Saarbrücken 3
Großherzog-Friedrich-Straße 69
Telefon 06 81 / 6 82 41

Lieferungs- und Zahlungskonditionen für Ersatzteile:

1. BESTELLNUMMERN:

Bei Bestellungen sind ausschließlich die gültigen Bestellnummern verbindlich, nicht aber textliche Bezeichnungen oder frühere Bestellnummern.

2. PREISE:

Die in unseren Preislisten genannten Preise sind **Netto-Händlerpreise,** ausschließlich Mehrwertsteuer.

Für die Berechnung gelten die am Tage der Lieferung gültigen Preise. Preisänderungen behalten wir uns vor.

3. LIEFERUNG:

a) Sendungen bis zu einem Warenwert von DM 250,— liefern wir unfrei ab Lager Brackwede oder ab Zentraldepot unter Berechnung einer Verpackungspauschale von DM 3,— je Sendung.

b) Sendungen von mehr als 250,— DM Warenwert liefern wir verpackungs- und frachtfrei Bundesbahn-Empfangsstation.

c) Für Sendungen, die per Expreßgut, Eilgut, Eilboten oder als Schnellpaket gewünscht werden, trägt der Empfänger die vollen Versandkosten. Zusätzlich berechnen wir DM 3,— je Sendung für Sonderbearbeitung.

4. ZAHLUNG:

a) Lieferungen bis zu einem Netto-Warenwert von DM 250,— erfolgen aus organisatorischen Gründen gegen Nachnahme oder Vorausscheck.

b) Für Lieferungen von mehr als DM 250,— Netto-Warenwert: 2 % Skonto innerhalb 10 Tagen ab Rechnungstag oder in 30 Tagen netto.

MOBYLETTE Fahrzeughandelsgesellschaft mbH.
4800 Bielefeld 14, Aachener Str. 23, Postfach 140647
Telefon-Sammel-Nr. 05 21 / 44 46 31
Telex 937 316 moby d

Fa. Georg Daum
HD. Mannheimer Nr 256

Inhaltsverzeichnis

Seite 2:	Motor kpl., Dichtungen
Seite 3:	Motor
Seite 4:	Motoraufhängung, Auspuff
Seite 5:	Kolbentabelle
Seite 6:	Dimoby-Kupplung
Seite 7:	Vergaser
Seite 8:	Zündanlage, Montage bis 1. 4. 75
Seite 9:	Zündanlage, Montage ab 1. 4. 75
Seite 10:	Fahrgestell M 3 PRTD
Seite 12:	Fahrgestell M 3 PRTS
Seite 14:	Tretlager
Seite 15:	Teleskopgabel
Seite 16:	Vorderrad
Seite 17:	Hinterrad M 3 PRTD
Seite 18:	Hinterrad M 3 PRTS
Seite 19:	Lenker, Armaturen, Bowdenzüge
Seite 20:	Sattel, Tachometer
Seite 21:	Beleuchtung, Beinschutz, Lacksprühdosen

M 3 PRTD
M 3 PRTS

Motore kpl., Dichtungen

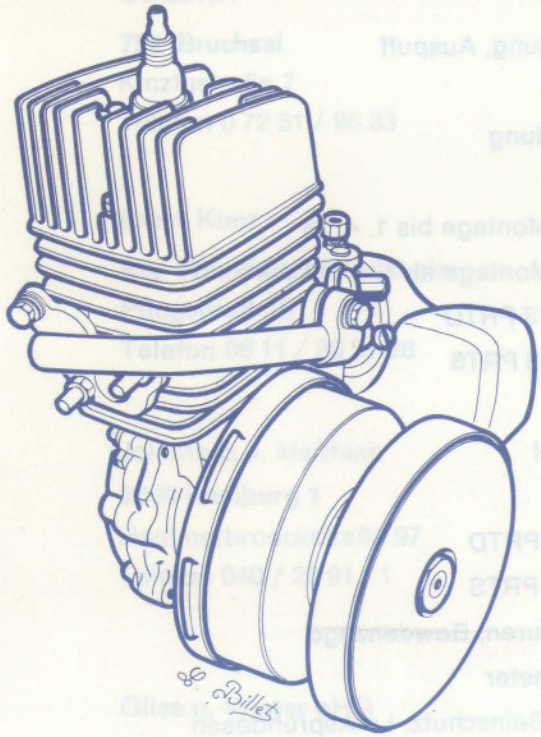

M 3 PRTD - M 3 PRTS

Motor kpl.	53399
Kompakt Motor	53652

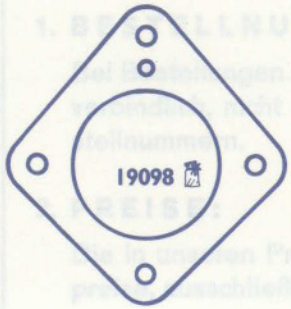

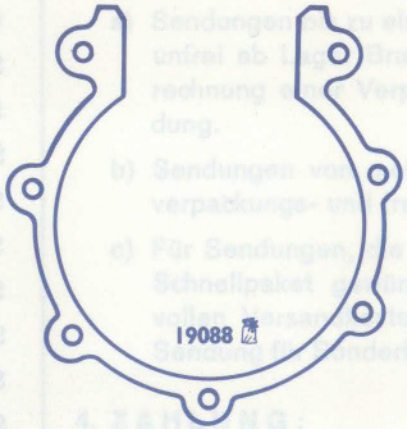

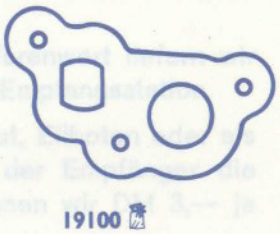

Satz Dichtungen 19193

Motor

M 3 PRTD
M 3 PRTS

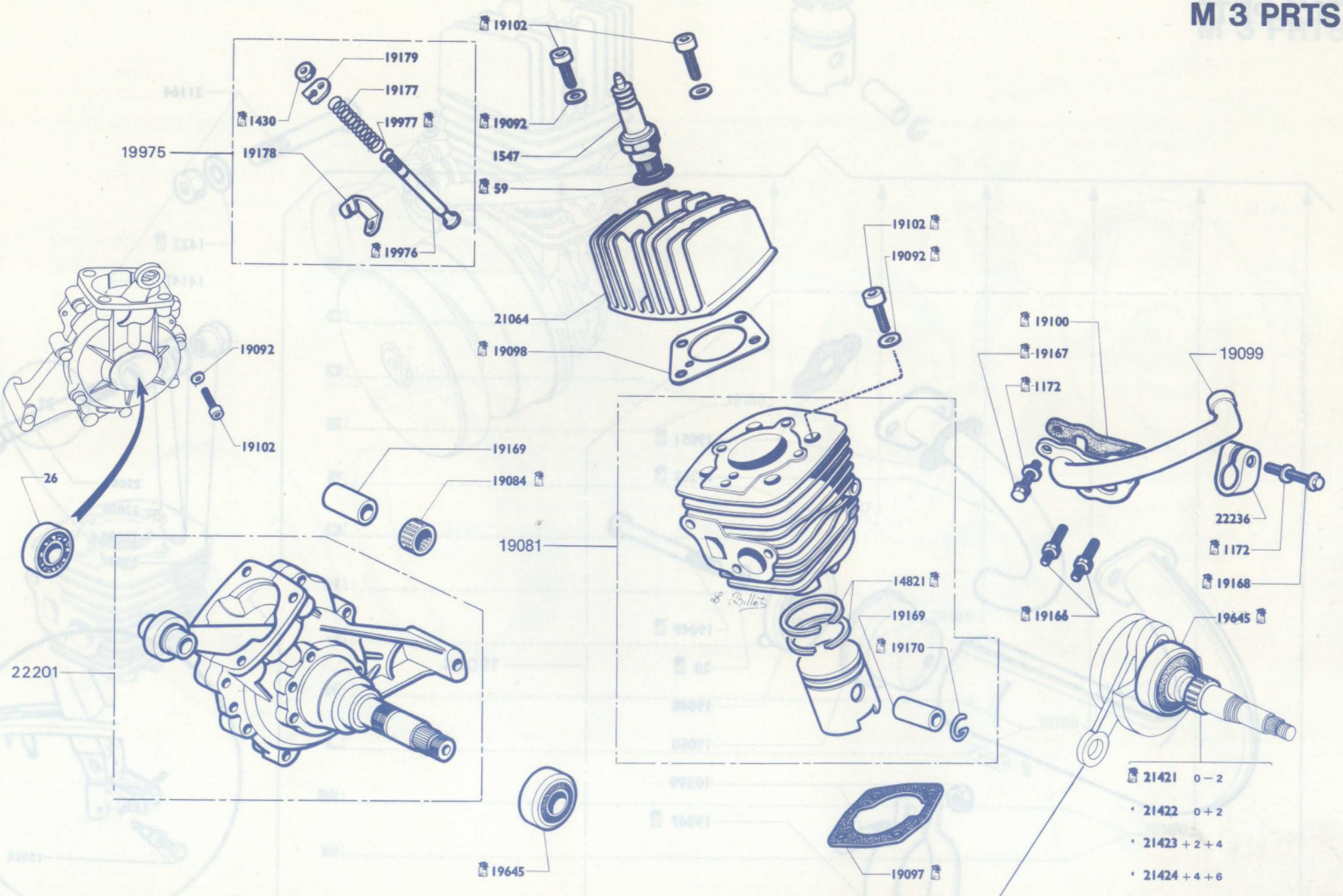

Kurbelwelle M 3 PRTD -
M 3 PRTS einzeln nicht lieferbar

M 3 PRTD
M 3 PRTS

Motoraufhängung, Auspuff

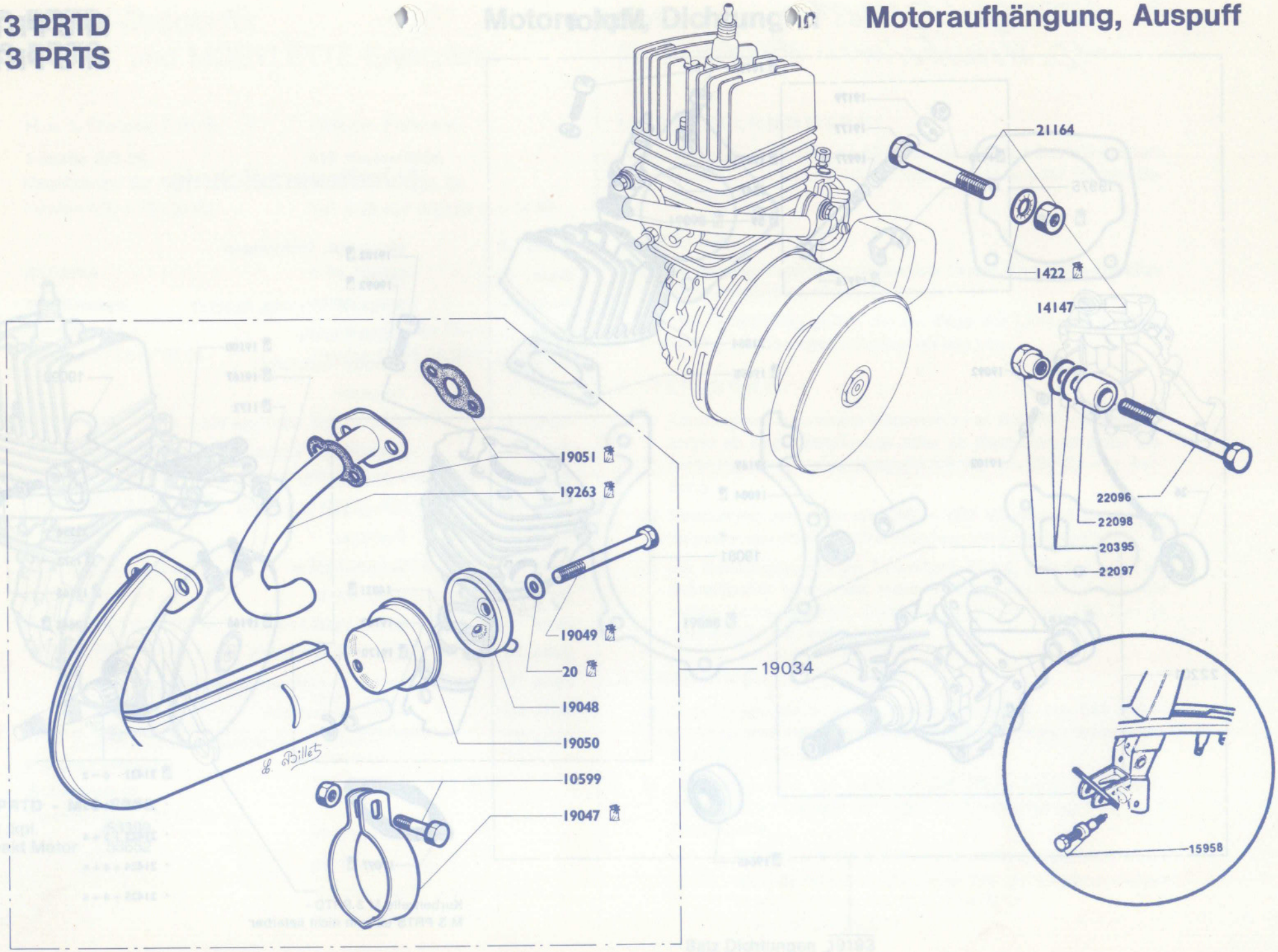

Kolben

M 3 PRTD
M 3 PRTS

A	19199
B	19185
C	19185
D	19186
E	19186
F	19187
G	19187
H	19188
J	19188
K	19189
L	19189
M	19190
N	19190
O	19103
P	19103

M 3 PRTD
M 3 PRTS

Dimoby-Kupplung

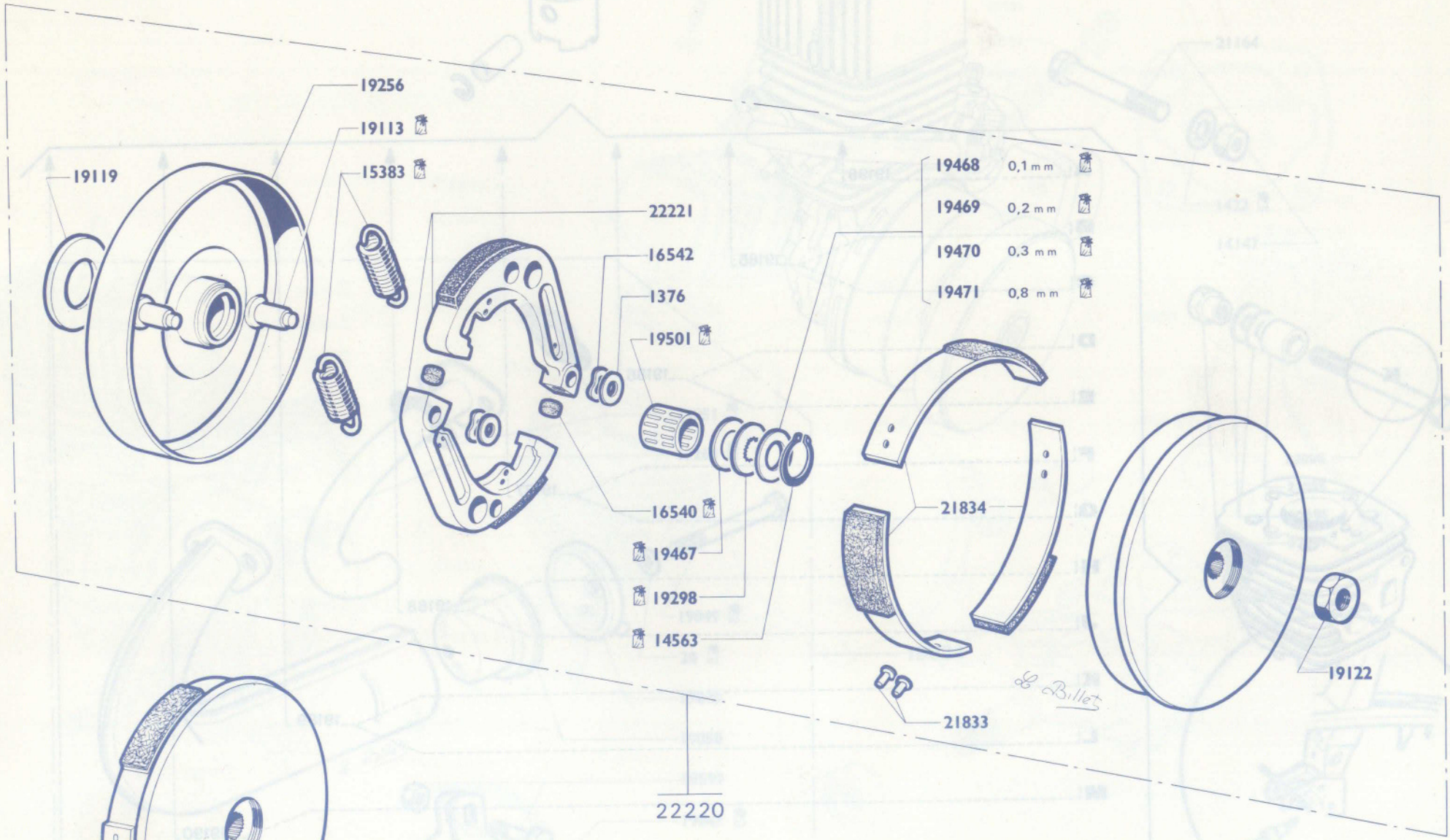

Vergaser, Benzinhahn

M 3 PRTD
M 3 PRTS

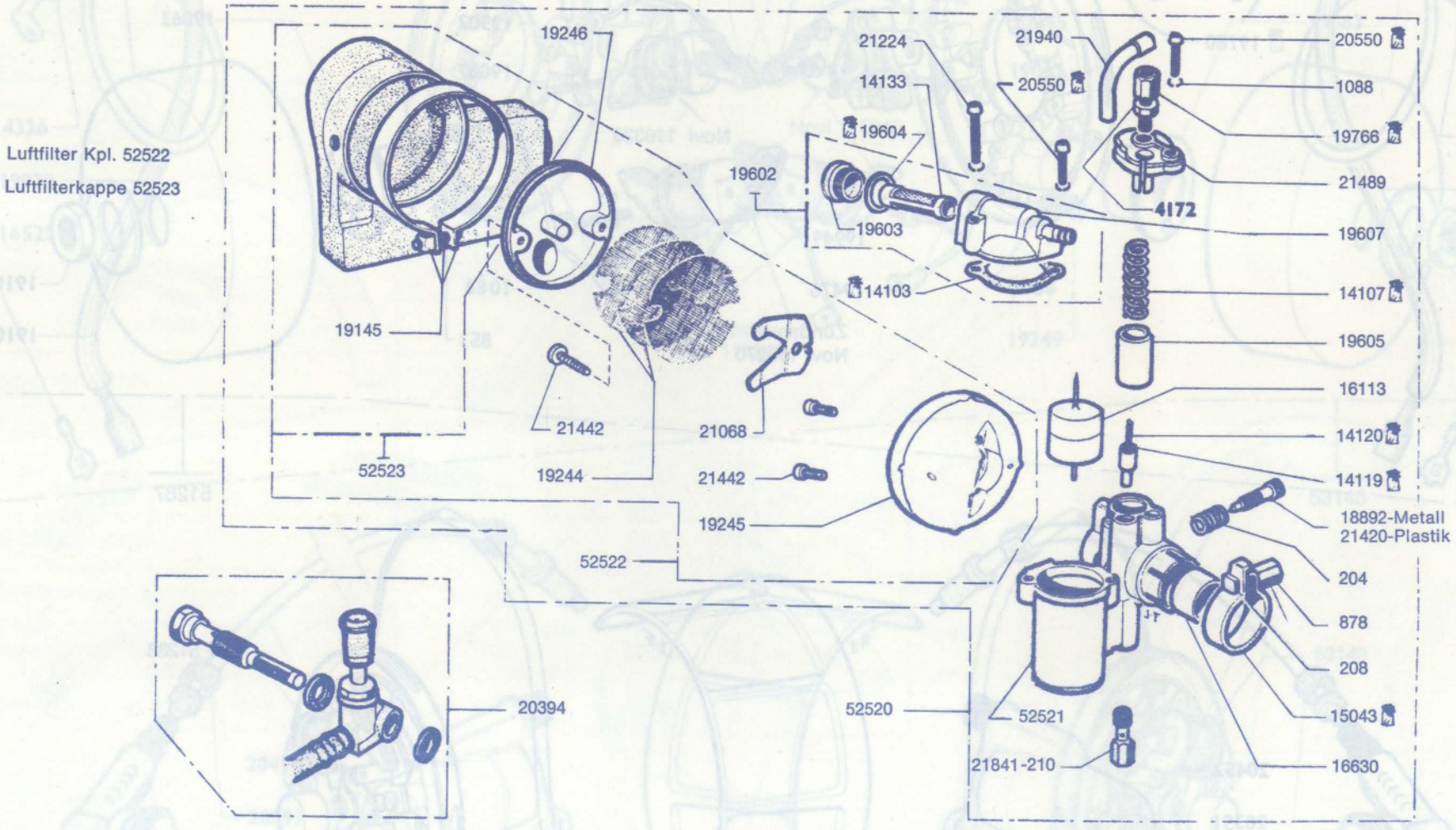

M 3 PRTD
M 3 PRTS

Zündanlage Montage bis 1. 4. 75

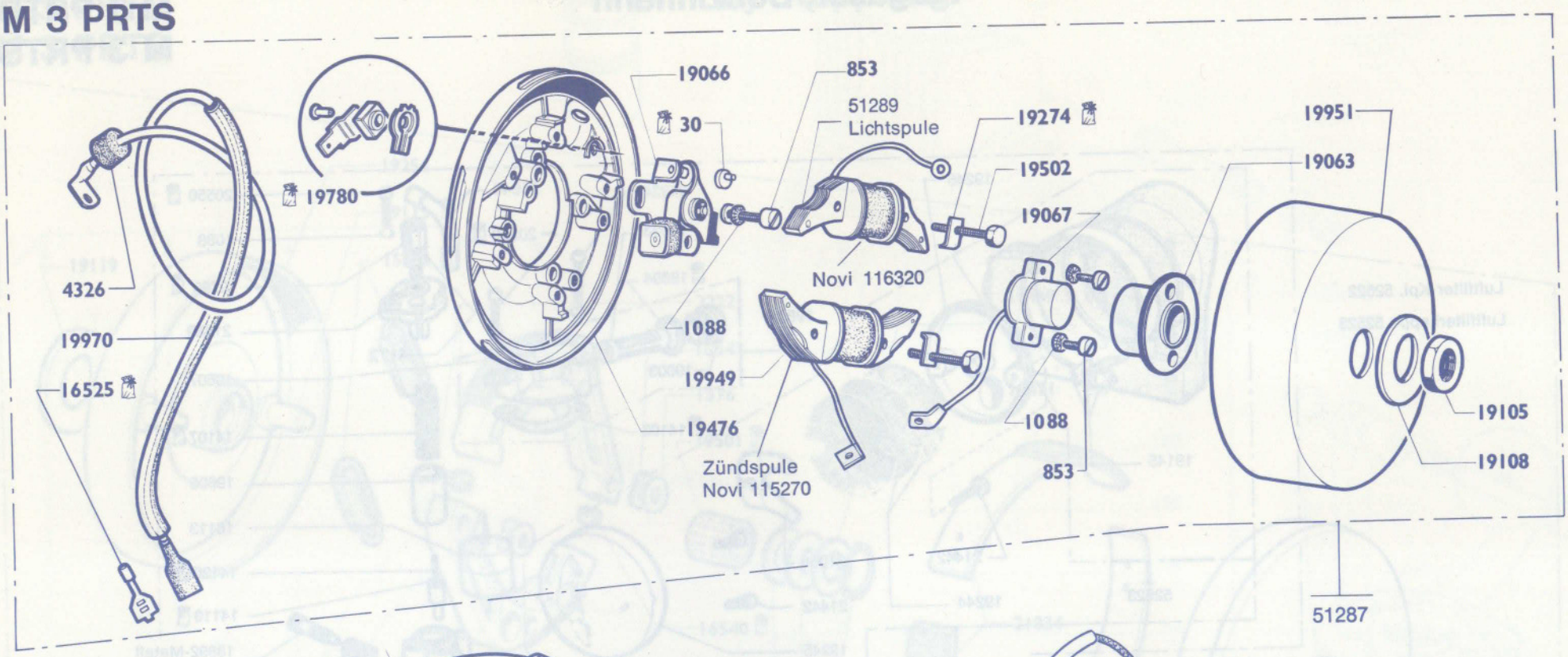

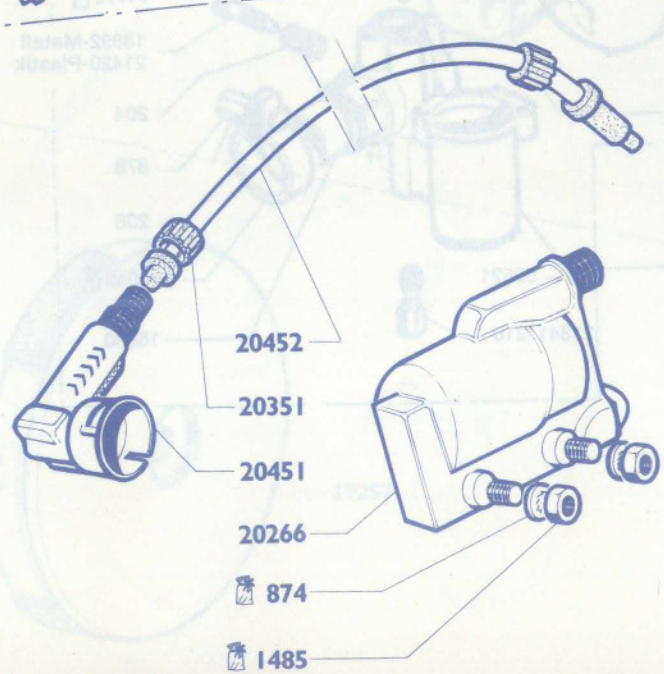

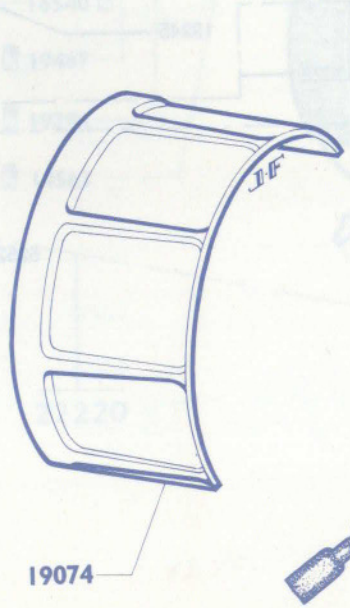

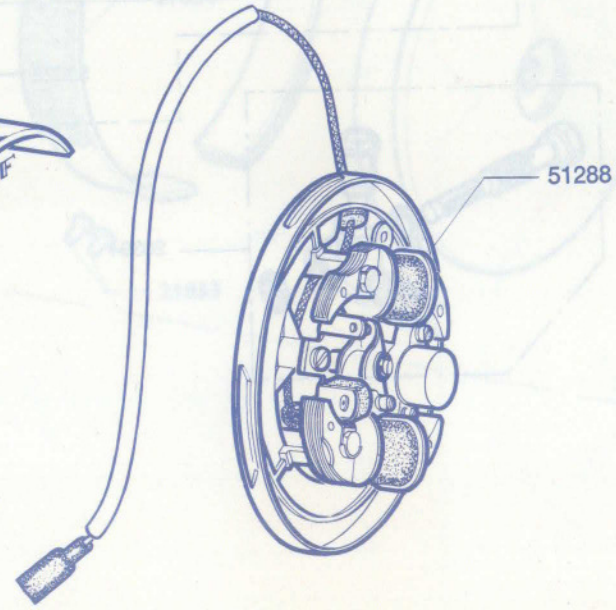

Zündanlage Montage ab 1. 4. 75

M 3 PRTD
M 3 PRTS

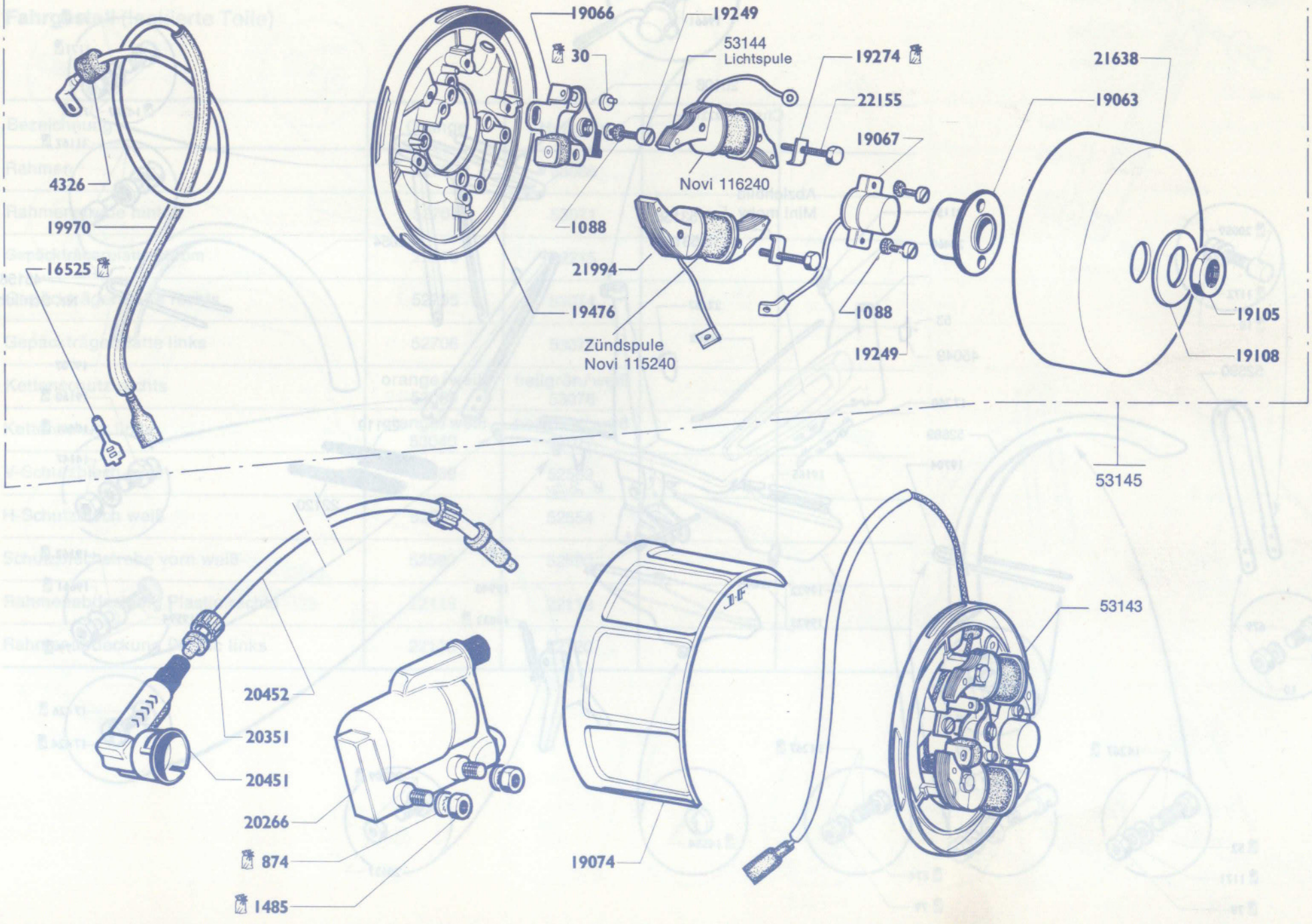

Fahrgestell

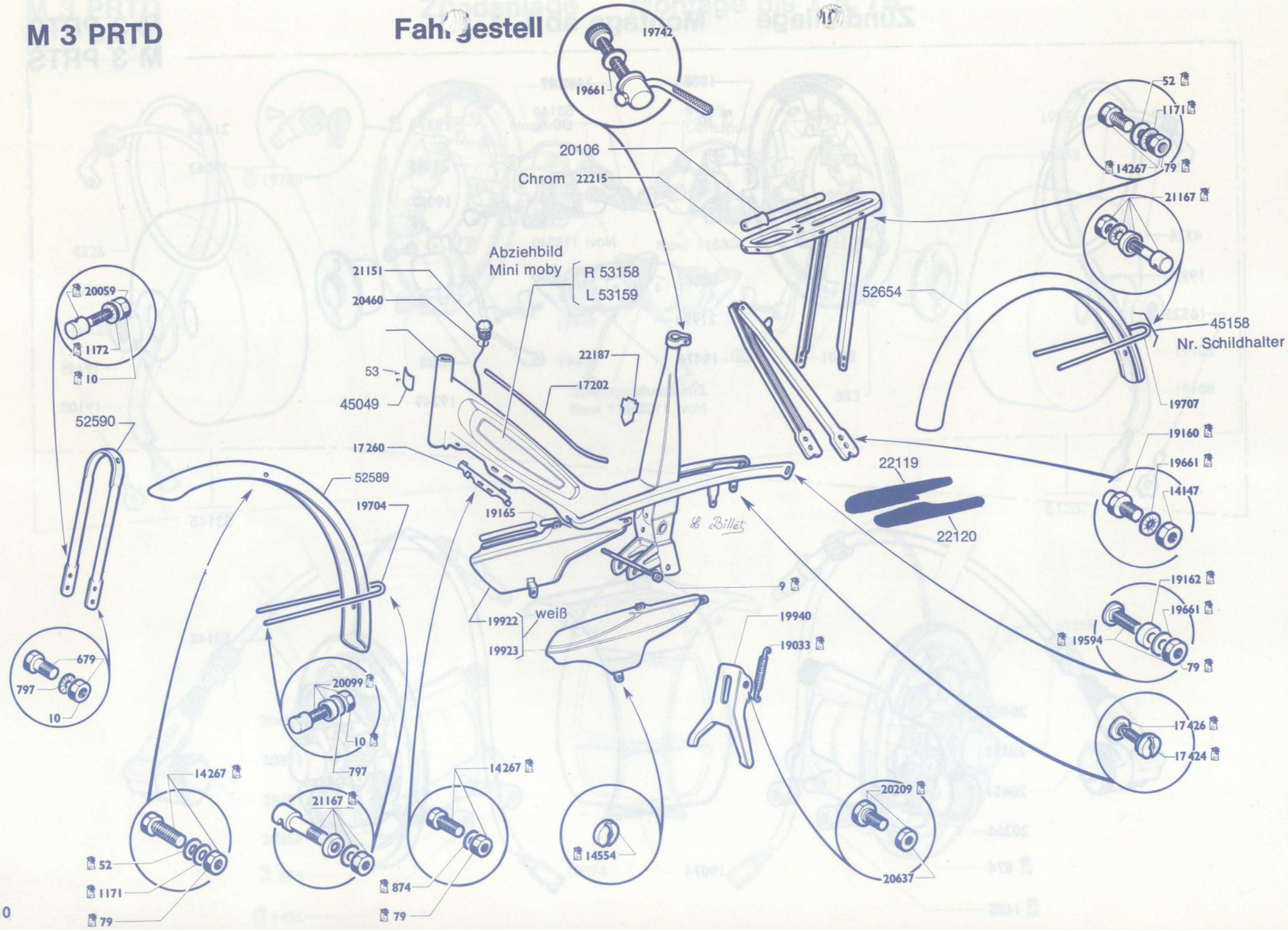

Fahrgestell (lackierte Teile)

Bezeichnung	Orange	Hellgrün		
Rahmen	52700	53068		
Rahmenstrebe hinten	52707	53071		
Gepäckträgerplatte chrom	22215	22215		
Gepäckträgerplatte rechts	52705	53074		
Gepäckträgerplatte links	52706	53075		
Kettenschutz rechts	orange/weiß 53039	hellgrün/weiß 53076		
Kettenschutz links	orange/weiß 53040	hellgrün/weiß 53077		
V-Schutzblech weiß	52589	52589		
H-Schutzblech weiß	52654	52654		
Schutzblechstrebe vorn weiß	52590	52590		
Rahmenabdeckung Plastic rechts	22119	22119		
Rahmenabdeckung Plastic links	22120	22120		

M 3 PRTS

Fahrgestell

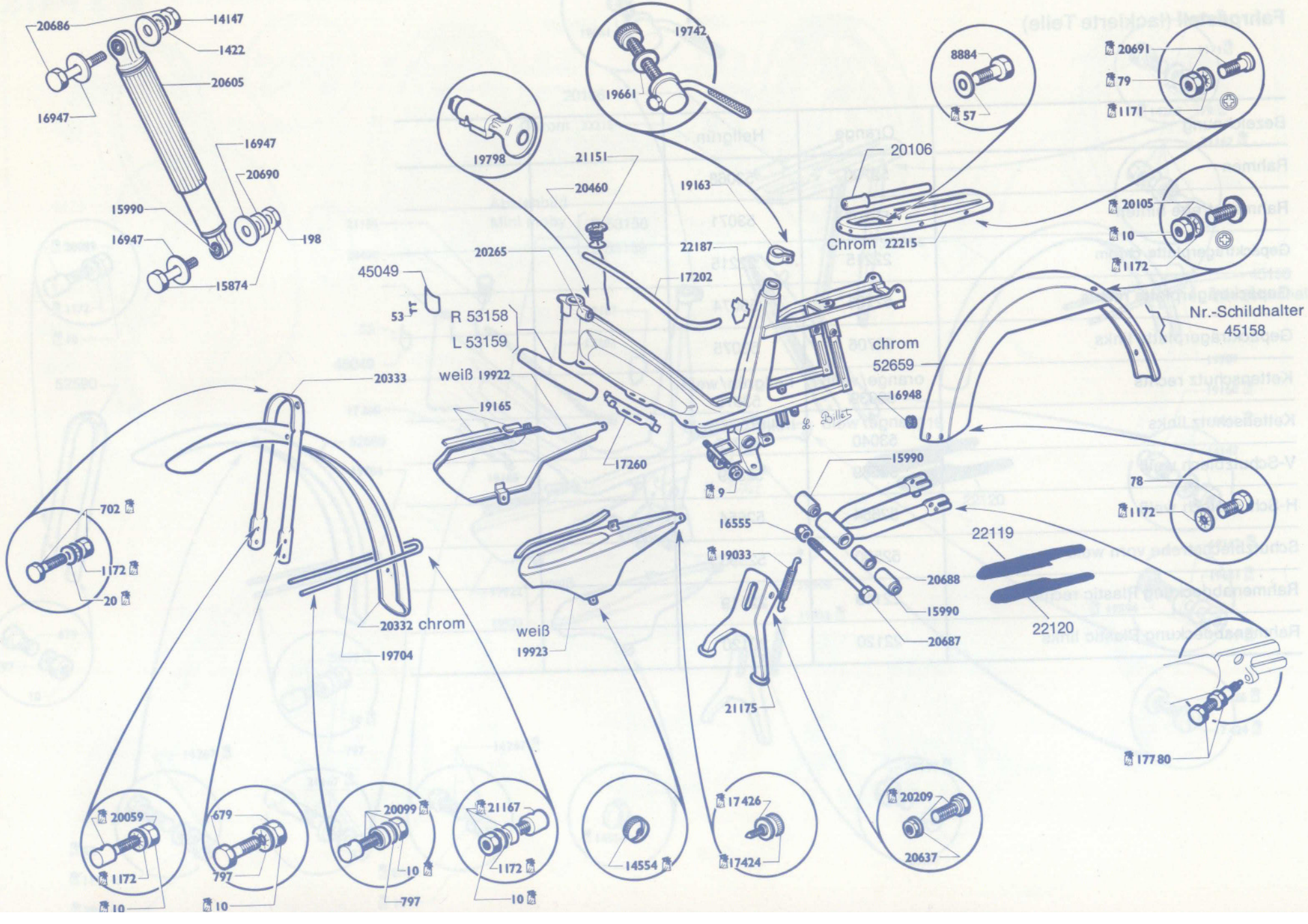

Fahrgestell (lackierte Teile)

Bezeichnung	Gelb	Hellgrün	Blau (metal.)		
Rahmen	53177	53078	53803		
Hinterradschwinge	22219	53079	53696		
Kettenschutz rechts weiß	19922	19922	19922		
Kettenschutz links weiß	19923	19923	19923		
Gepäckträgerplatte chrom	22215	22215	22215		
Ständer silber	21175	21175	21175		
V.-Schutzblech chrom	20332	20332	20332		
H.-Schutzblech chrom	52659	52659	52659		
Schutzblechstrebe vorn chrom	20333	20333	20333		
Rahmenabdeckung Plastik rechts	22119	22119	22119		
Rahmenabdeckung Plastik links	22120	22120	22120		

M 3 PRTD
M 3 PRTS

Tretlager

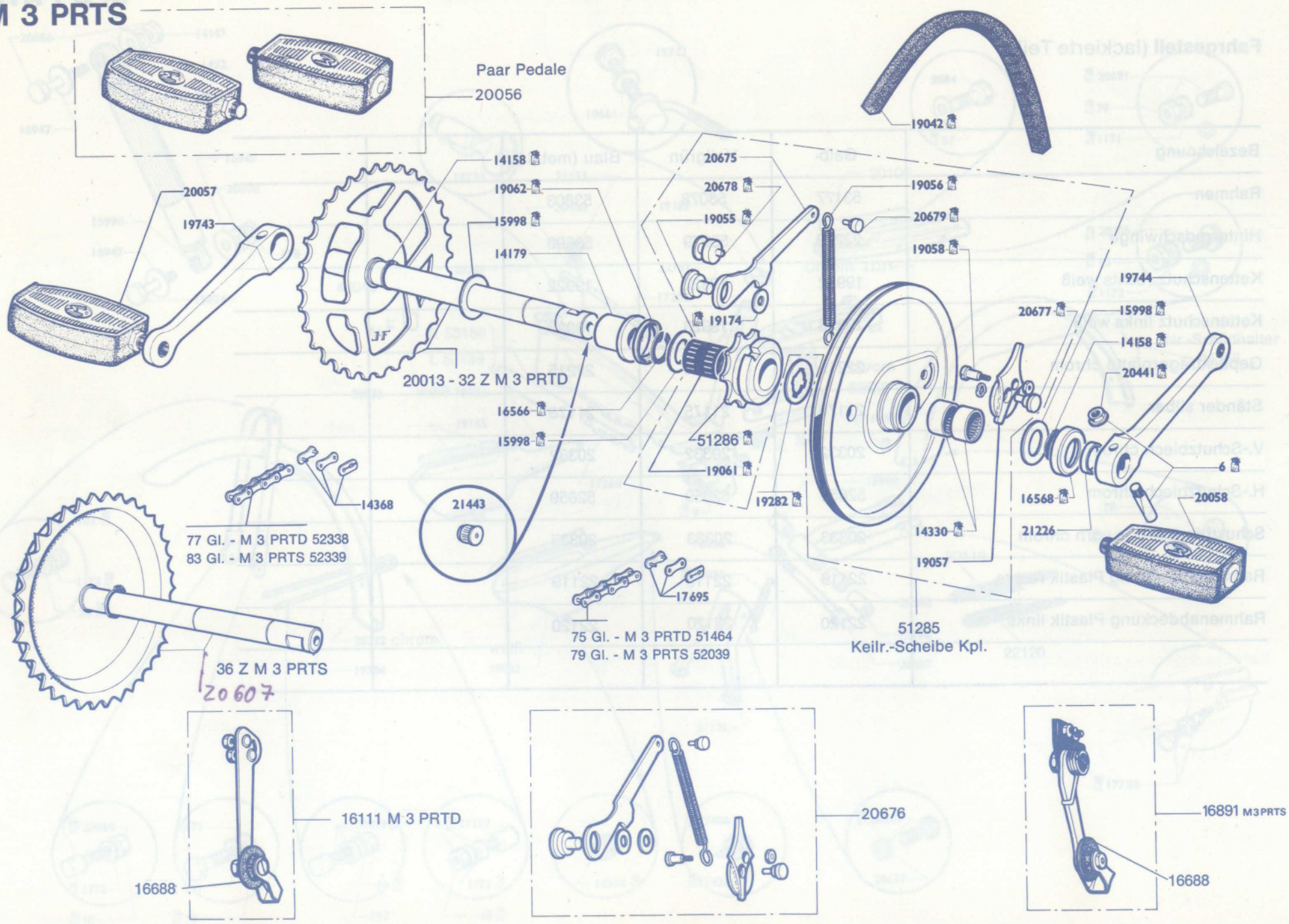

V-Gabel

M 3 PRTD
M3 PRTS

Gabel nackt

Farbe:

Orange	52709
Gelb	53179
Hellgrün	53070
Blau met.	53805

Gabel kpl.

Farbe:

Orange	52708
Gelb	53178
Hellgrün	53069
Blau met.	53804

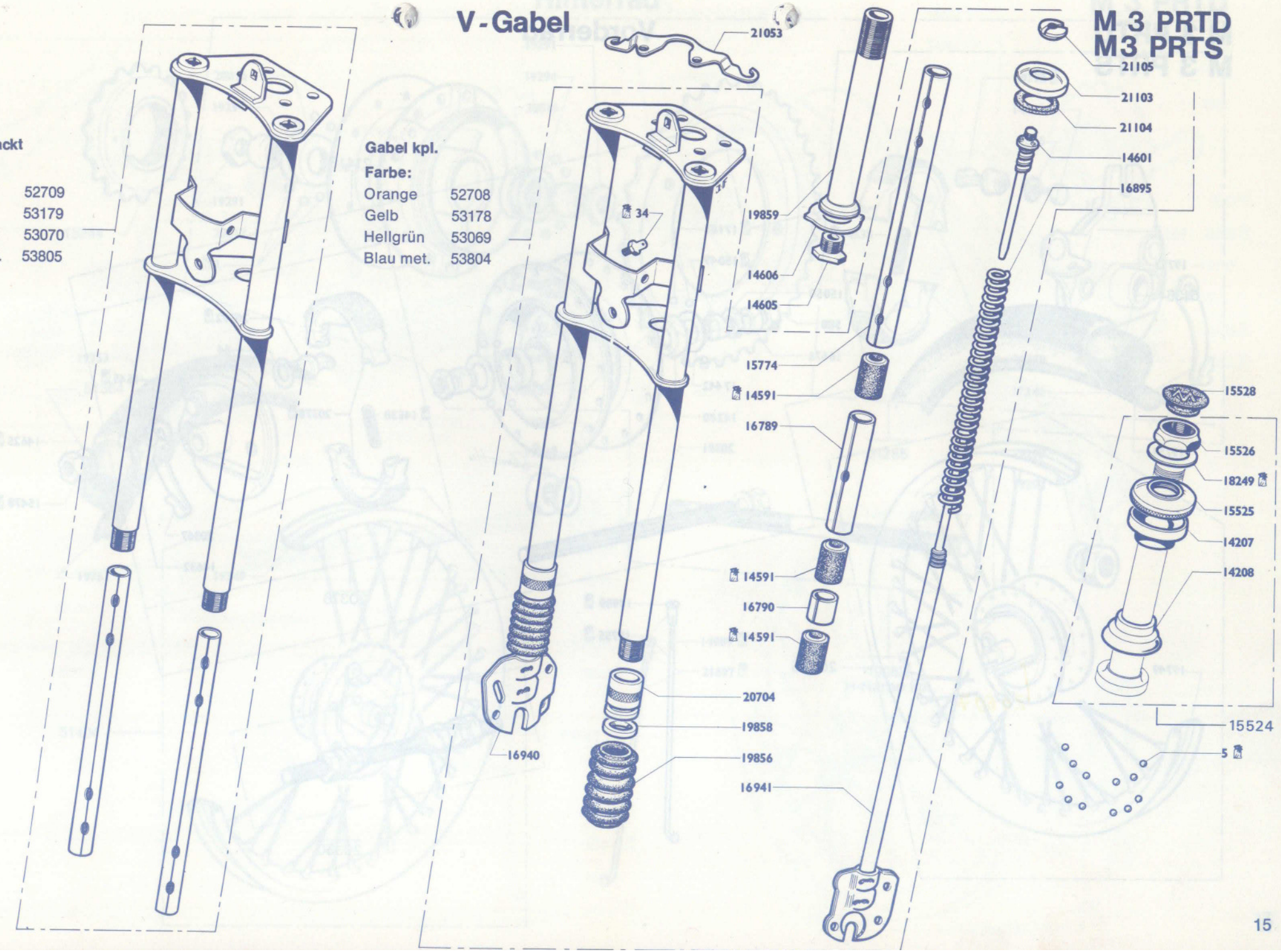

M 3 PRTD
M 3 PRTS

Vorderrad

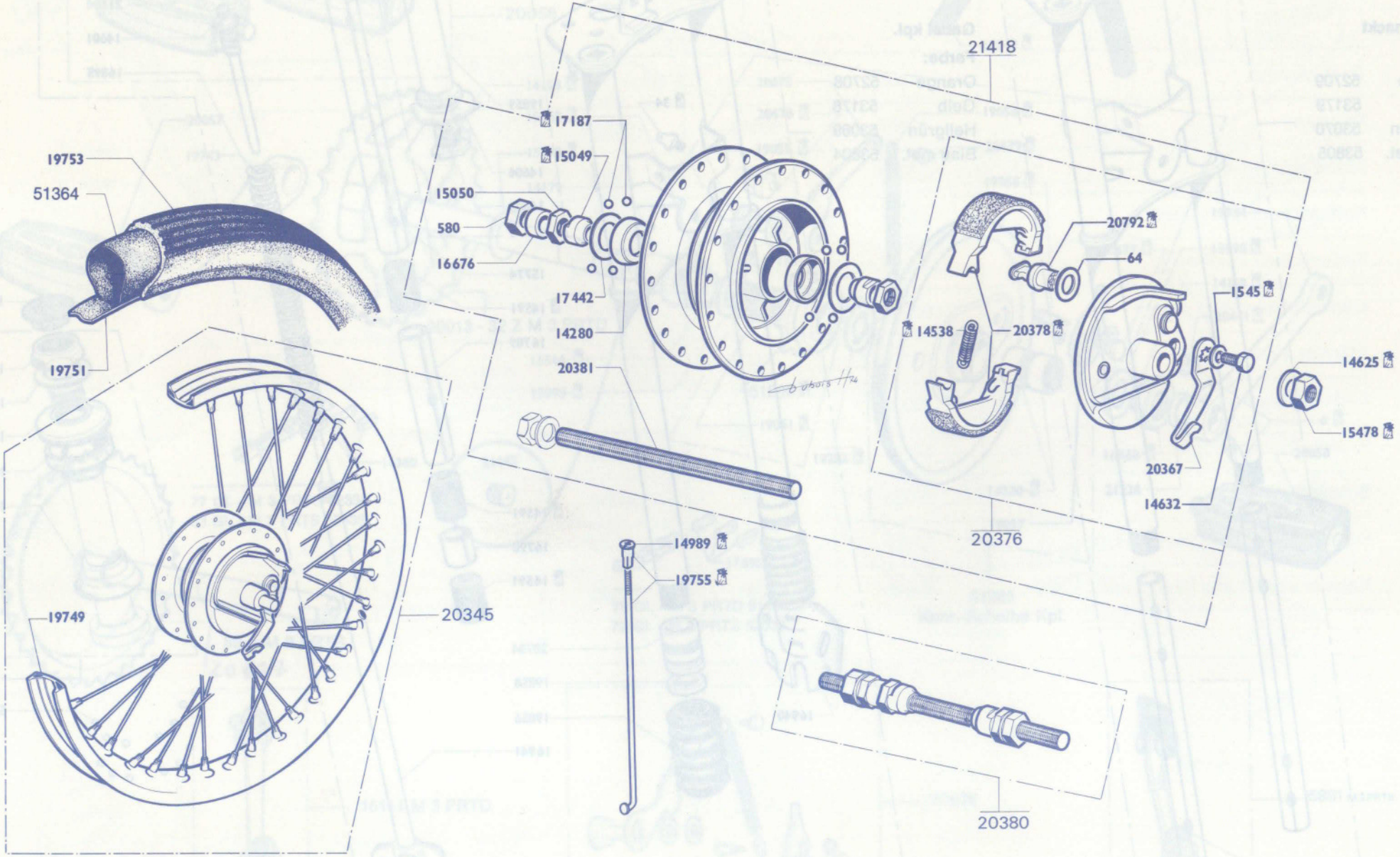

Hinterrad

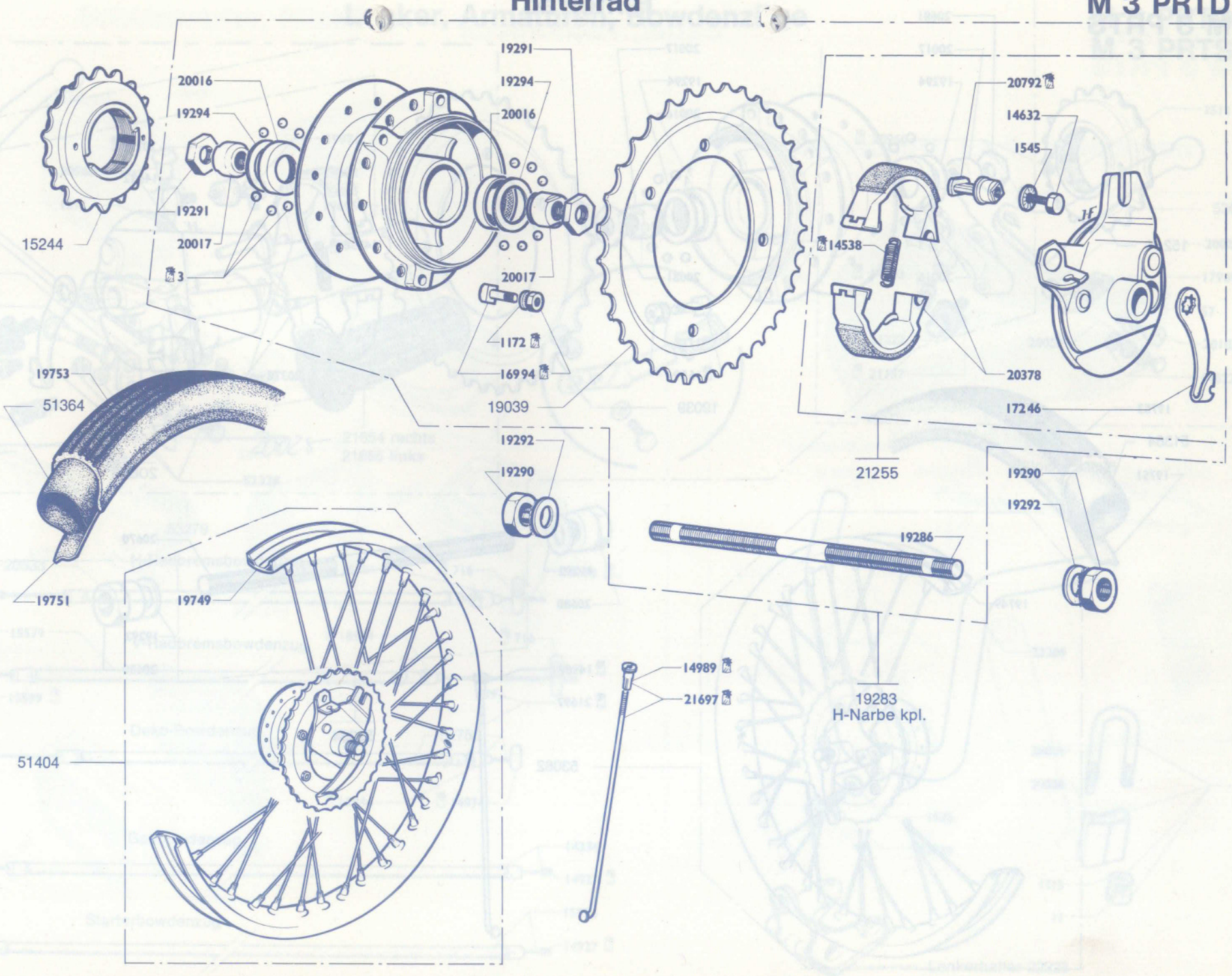
15244
20016
19294
19291
20017
3
19291
19294
20016
20017
1172
16994
19039
20792
14632
1545
14538
20378
17246
21255
19753
51364
19751
19292
19290
19749
51404
19286
19290
19292
14989
21697
19283
H-Narbe kpl.

Hinterrad

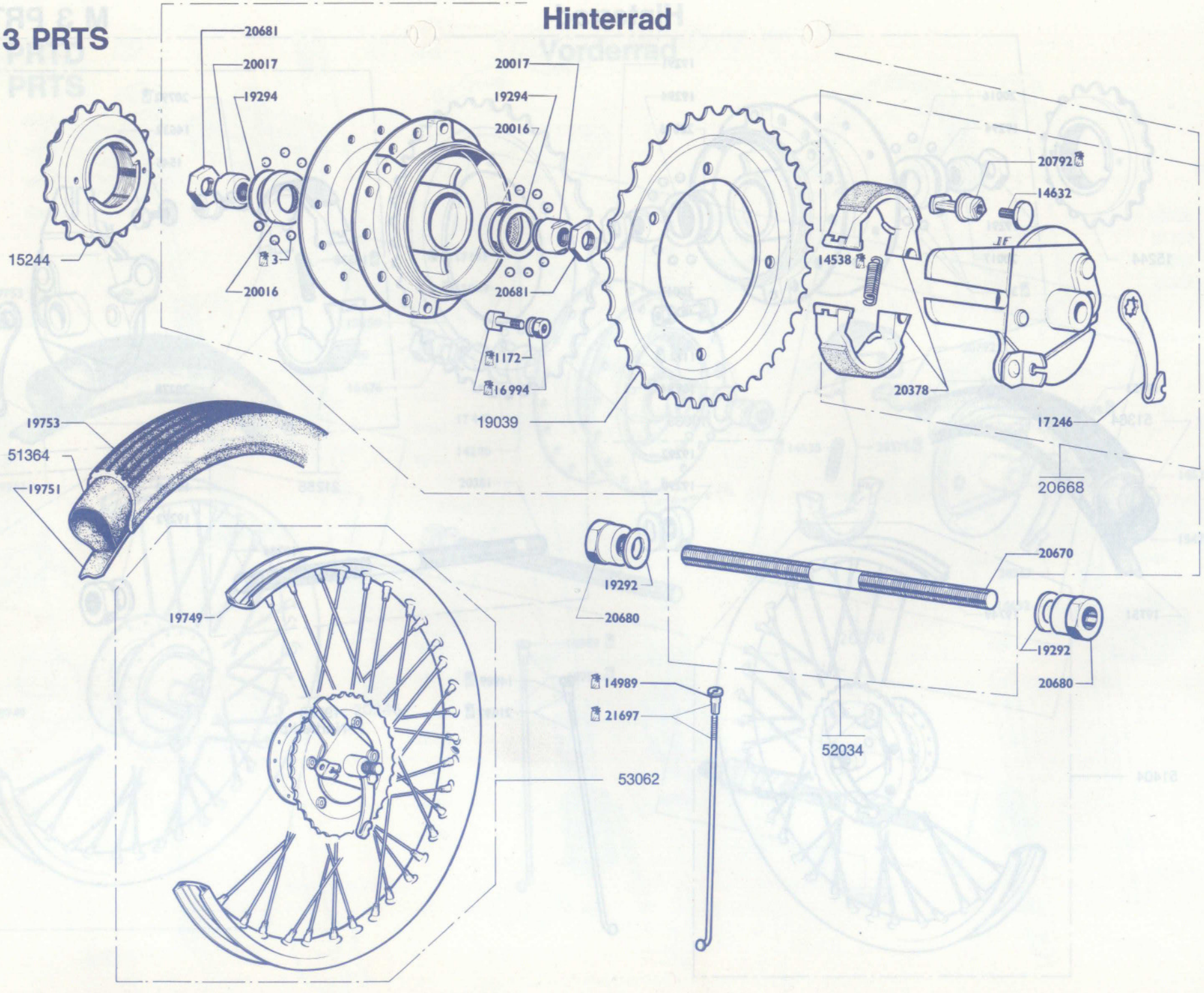
20681
20017
19294
20017
19294
20016
20792
14632
15244
3
20016
20681
14538
1172
16994
20378
19039
17246
19753
51364
19751
20668
19292
20670
19749
20680
19292
20680
14989
21697
52034
53062

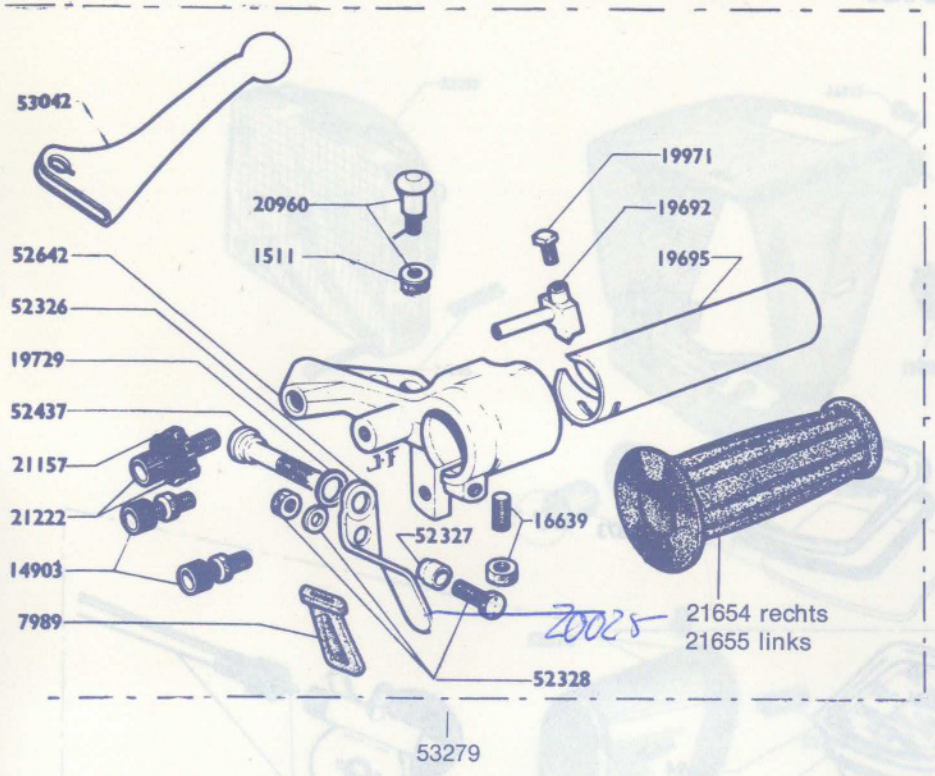

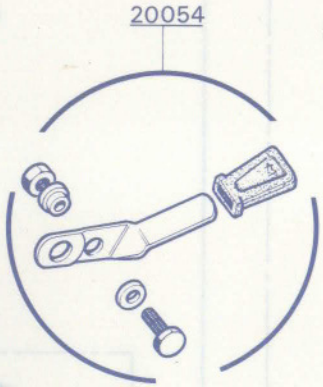

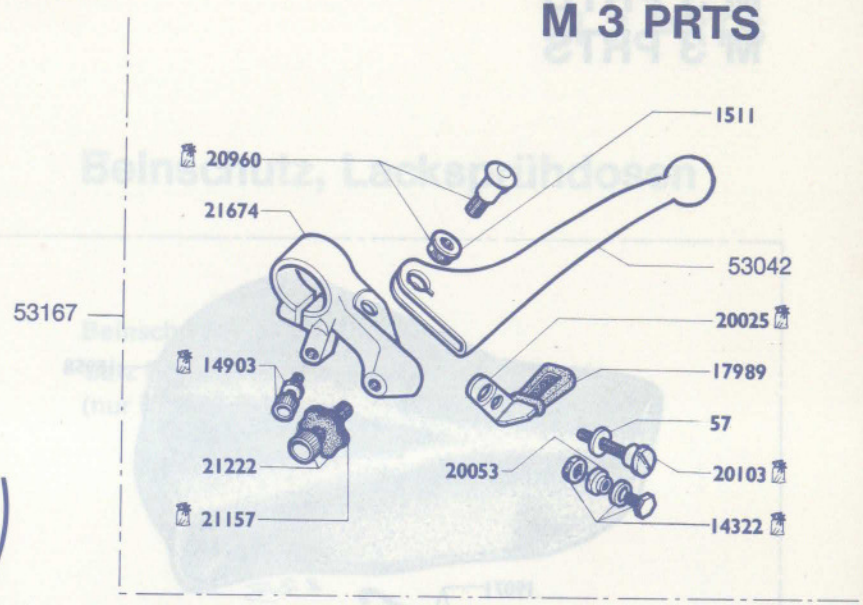

Glocke 52836

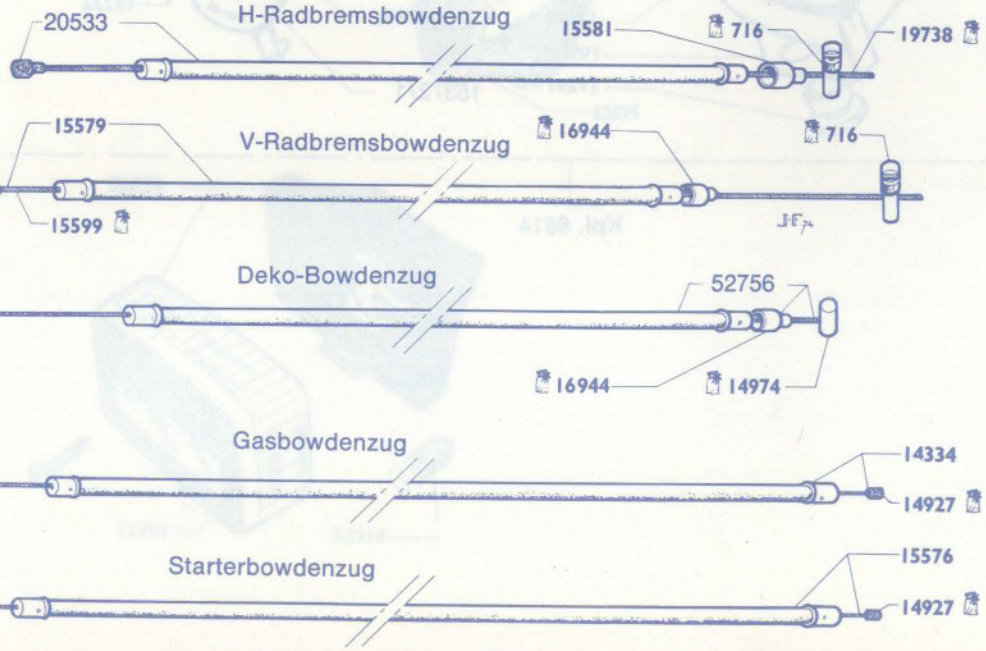

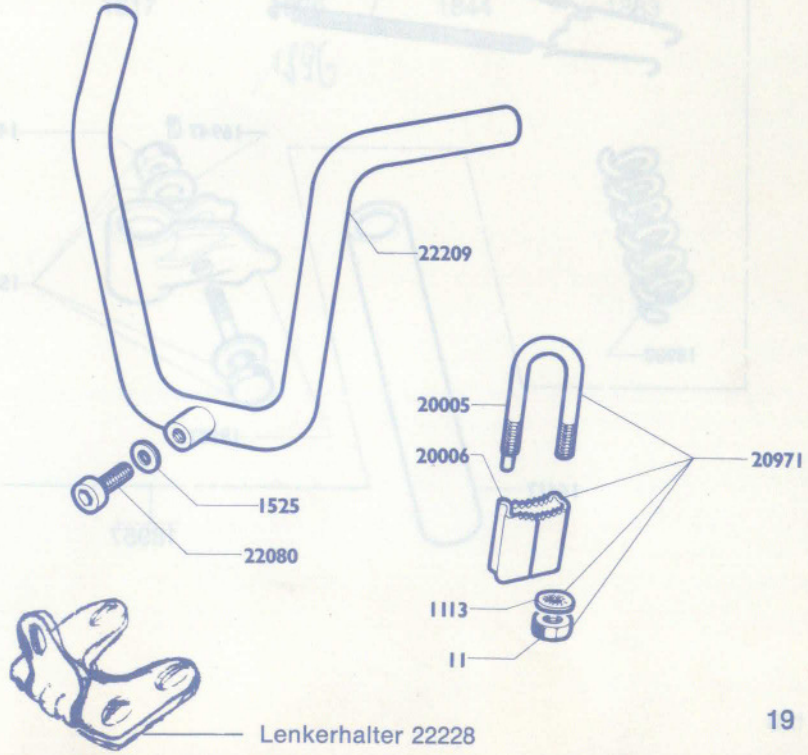

M 3 PRTD
M 3 PRTS

Sattel, Tachometer

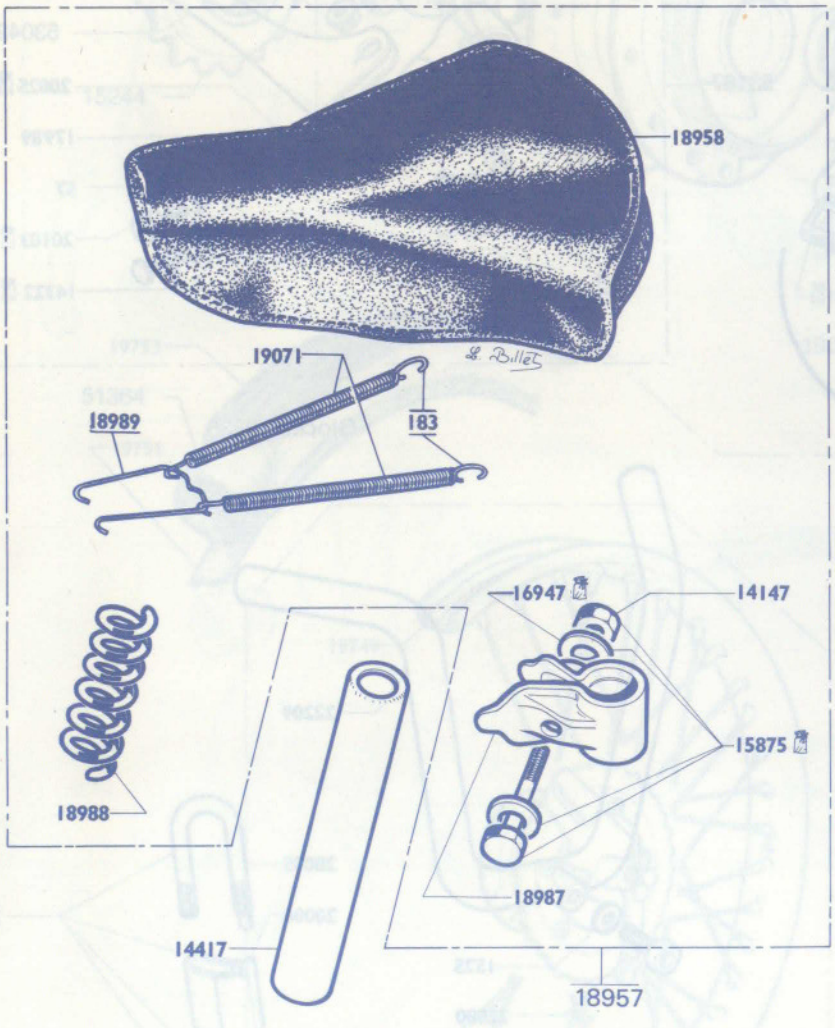

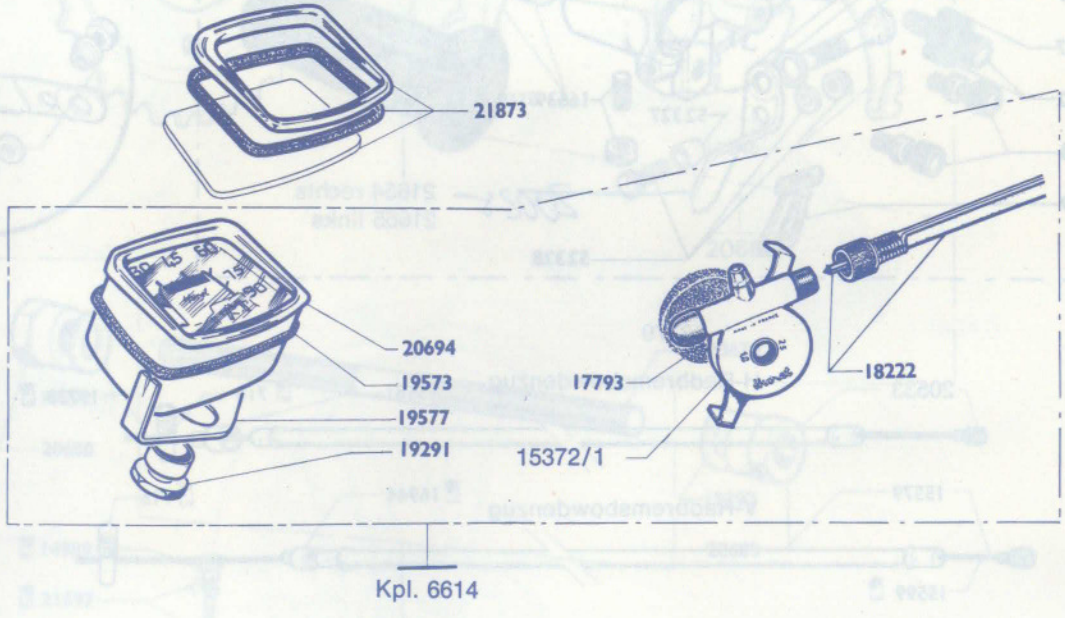

Scheinwerfer, Rücklicht

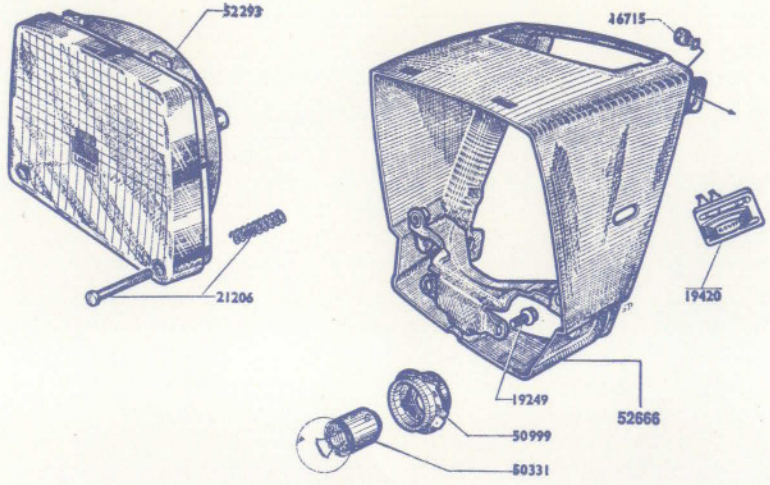

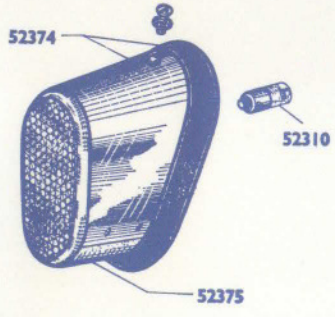

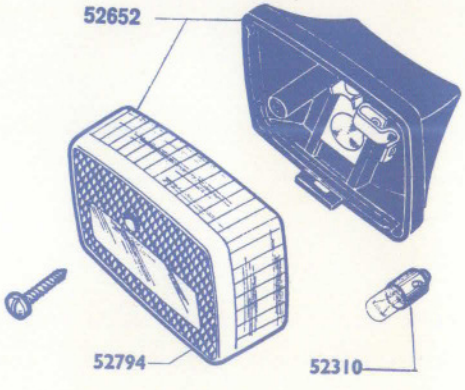

M 3 PRTD
M 3 PRTS

Beinschutz, Lacksprühdosen

Beinschutz

Satz Beinschilder mit Befestigung 19962/1
(nur in weiß lieferbar)

Lacksprühdosen

orange	hellgrün	gelb	blau metal.
1817	1805	1844	1883

1596

Alleinvertretung für Bundesrepublik Deutschland
und West-Berlin

Mobylette

Fahrzeughandelsgesellschaft mbH.
4800 Bielefeld 14
Aachener Straße 23
Telefon-Sa.-Nr. (05 21) 44 46 31
Telex 937 316 moby d